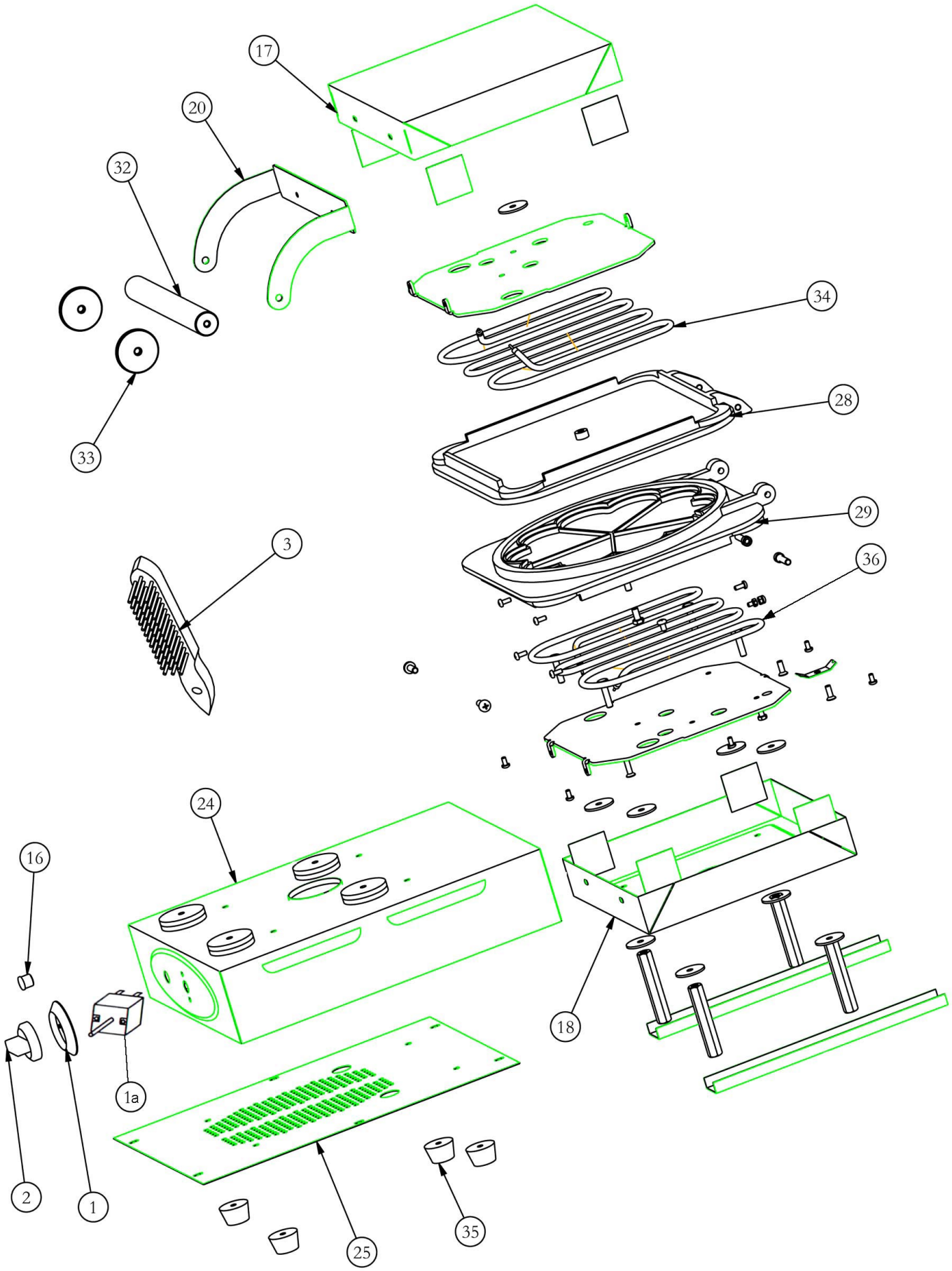

Bartscher	Waffeleisen mit Backplatte Herzform/ mit Backplatte Brüsseler Platte Artikel-Nr. 370160/370162	Explosionszeichnung 28.08.2014	Seite 1/2

Pos.	Artikelbeschreibung	Description of item	Artikel Nr./Item No.
1a	Thermostat 250V, 16A	Thermostat 250V, 16A	A039884
1	Knebel m. Rosette	Knob w. temperature ring	A039853
2			
3	Drahtbürste	Wire brush	A042574
16	Kontrolllampe, gelb 230V, 14A	Yellow indicator light 230V, 14A	A039887
17	Gehäuse, oben	Upper housing	037016017
18	Gehäuse, unten	Bottom housing	037016018
20	Halterung f. Griff	Handle holder	037016020
24	Boden	Bottom	037016024
25	Bodenplatte	Bottom plate	037016025
28	Backplatte oben, Herzform	Upper baking plate, heart-shaped	037016028
	Backplatte oben, Brüsseler	Upper baking plate, Brüssel	037016228
29	Backplatte unten, Herzform	Lower baking plate, heart-shaped	037016029
	Backplatte unten, Brüsseler	Lower baking plate, Brüssel	037016229
32	Griffstange	Handle f. oven door	037016032
33			
34	Heizkörper, oben	Upper heating element	037016034
35	Fuß, Gummi, schwarz Ø 35 x 15	Base, rubber, black Ø 35 x 15	A042567
36	Heizkörper, unten	Lower heating element	037016036