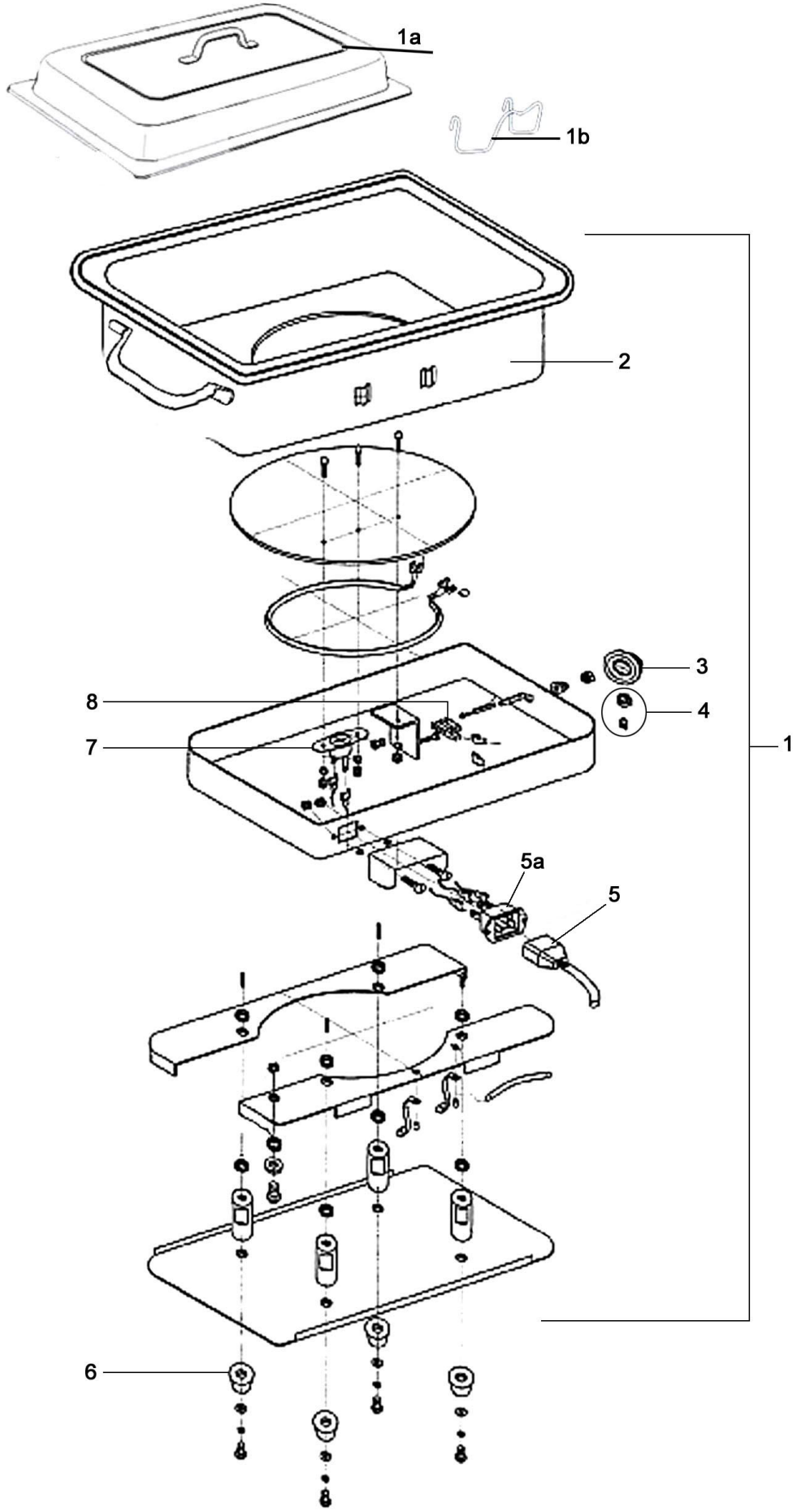

Bartscher	Chafing Dish, EL, 1/1GN, T100 Artikel-Nr.: 500831	Explosionszeichnung 04.07.2014	Seite 1/2

Pos.	Artikelbeschreibung	Description of item	Artikel Nr./Item No.
1a	Deckel, Edelstahl, 1/1 GN	Lid, stainless steel, 1/1 GN	0500831
1b	Halterung z. Deckel	Holder f. lid	028007
1	Wasserwanne m. Heizkörper	Water jacket w. heating element	05008312
2	Einsatz 1/1 GN, 100 mm, 13,5 L	Insert 1/1 GN, 100 mm, 13,5 L	05008311
3	Knebel	Knob	0P1735
4	Kontrolllampe, komplett	Indicator light complete	0500830P17
5	Anschlusskabel m. Stecker	Power cord with plug	0700202G1
5a	Steckdose	Socket	0P1779
6	Fuß, Gummi	Foot, rubber	0P1855
7	Trockengehschutz	Thermo Cut-off	0P1760
8	Thermostat	Thermostat	05008314
o.Abb./no pic.	Eiereinsatz GN 1/3	Egg insert GN 1/3	200250