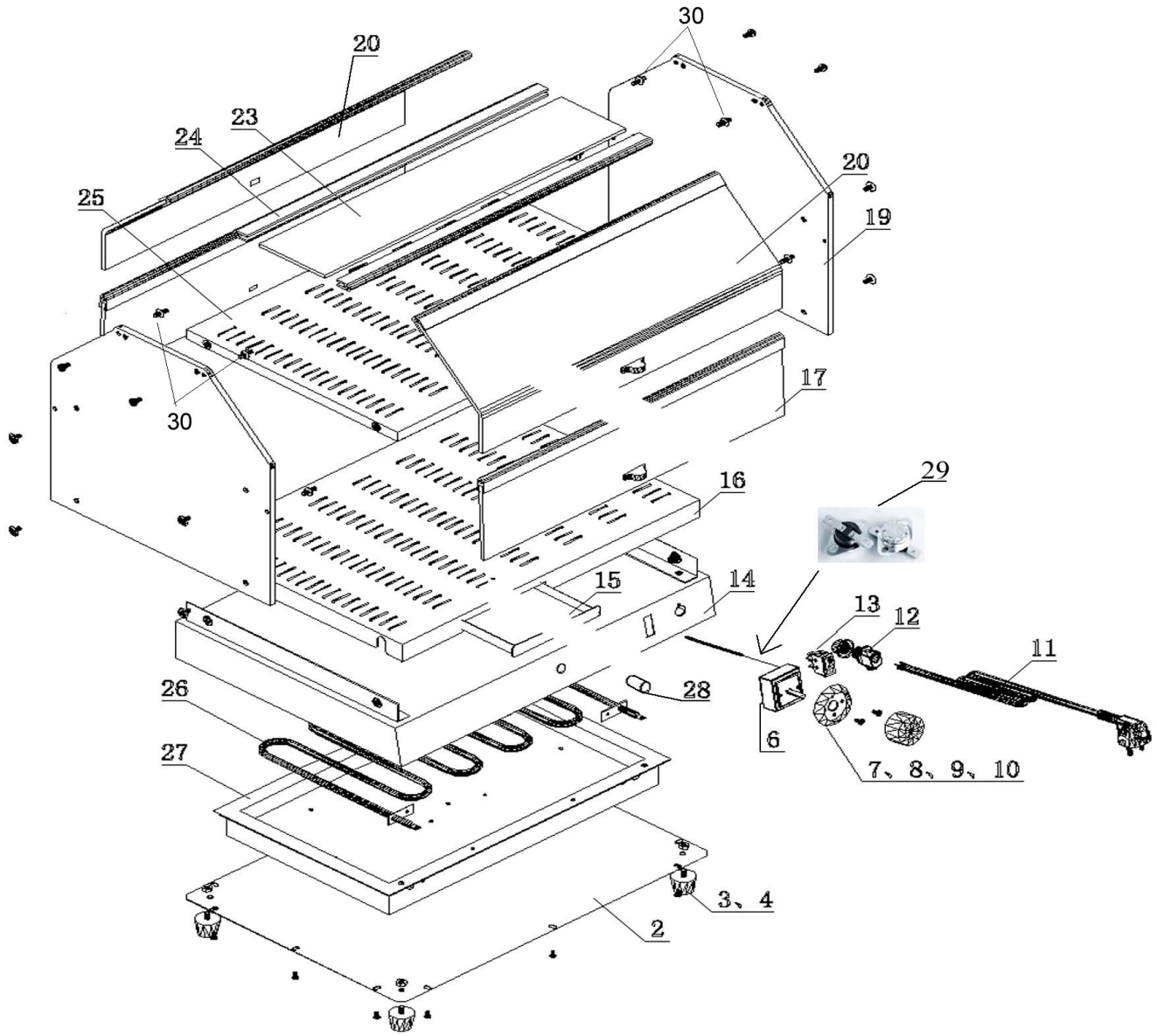

Bartscher	Warmhaltevitrine, 2 Ebenen, 250W Artikel-Nr.: A203094	Explosionszeichnung 28.08.2014	Seite 1/2

Pos.	Artikelbeschreibung	Description of item	Artikel Nr./Item No.
2	Bodenplatte	Bottom plate	A020309310
3	Fuß, Gummi schwarz Ø 30 x 15	Base, rubber, black Ø 30 x 15	A042567
4			
6	Temperaturregler 200°C, 230V	Temperature regulator 200°C, 230V	0KG20509
7	Knebel m. Skalenring	Thermostat knob	0KG20526
8			
9			
10			
11	Anschlusskabel m. Stecker	Power cord w. plug	A039896
12	Zugentlastung	Strain relief	016240434
13	Schalter 230V, 10A	Switch 230V, 10A	0KG20510
14	Bedienblende	Panel cover	A020309313
15	Wasserschublade	Water collection drawer	A020309404
16	Gitter	Grid	A020309314
17	Tür unten, Plexiglas	Lower door, plexiglass	A02030942
19	Plexiglasscheibe seitlich	Side plexiglass	A02030941
20	Tür oben, Plexiglas	Upper door, plexiglass	A02030933
23	Plexiglasscheibe oben	Top plexiglass	A02030931
24	Schiene, Aluminium	Rail, aluminium	A020309315
25	Gitter	Grid	=> Pos. 16
26	Heizkörper 300W, 230V	Heating element 300W, 230V	A02030937
27	Abdeckung	Cover	A020309316
28	Kontrolllampe, grün 230V, 14A	Green indicator light 230V, 14A	A039883
29	Sicherheitsthemostat	Safety thermostat	A02030944
30	Zapfen f. Scharnier	Shaft f. hinge	E0302200196