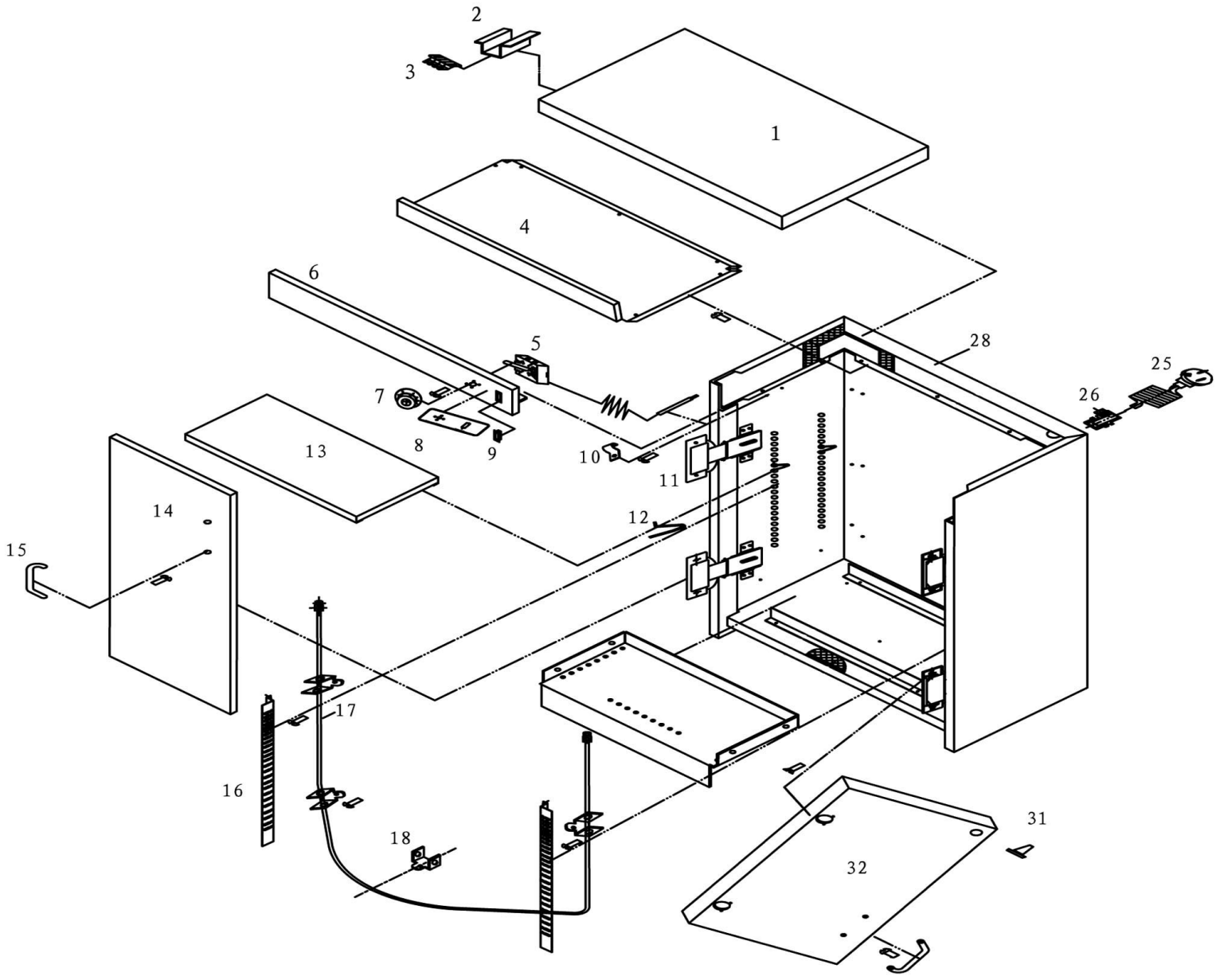

Bartscher	Wärmeschrank, 2T, 110-120 Teller Artikel-Nr.: 103122	Explosionszeichnung 28.08.2014	Seite 1/2

Pos.	Artikelbeschreibung	Description of item	Artikel Nr./Item No.
1	Abdeckung, oben, aussen	Top cover, outer	01031221
2	Halterung z. Abdeckung oben	Bracket f. top cover	040623
3	Anschlussklemme	Terminal clamp	040622
4	Abdeckung, oben, innen	Top cover, inner	040621
5	Thermostat 85°C, 230V	Thermostat 85°C, 230V	040575
6	Bedienpanel	Control panel	040624
7	Knebel	Knob	040574
8	Schalterblende	Switch panel	040612
9	Schalter 230V, 10A	Switch 230V, 10A	0KG20510
10	Klemme f. Fühler	Clamp f. sensor	040625
11	Scharnier f. Tür	Door hinge	040607
12	Halterung f. Boden	Bottom bracket	040606
13	Einlegeboden	Insert drainer	040611
14	Tür links	Door left	040609
15	Griff	Handle	016210828
16	Schutz z. Heizkörper	Protection f. heating element	040613
17	Heizkörper 1200W, 230V	Heating element 1200W, 230V	040576
18	Halterung z. Heizkörper	Bracket f. heating element	040616
25	Anschlusskabel m. Stecker	Power cord w. plug	A039896
26	Zugentlastung	Strain relief	016240434
28	Rückwand	Back panel	040626
31	Stopper, Gummi	Stopper, rubber	040627
32	Tür rechts	Door, right	040618