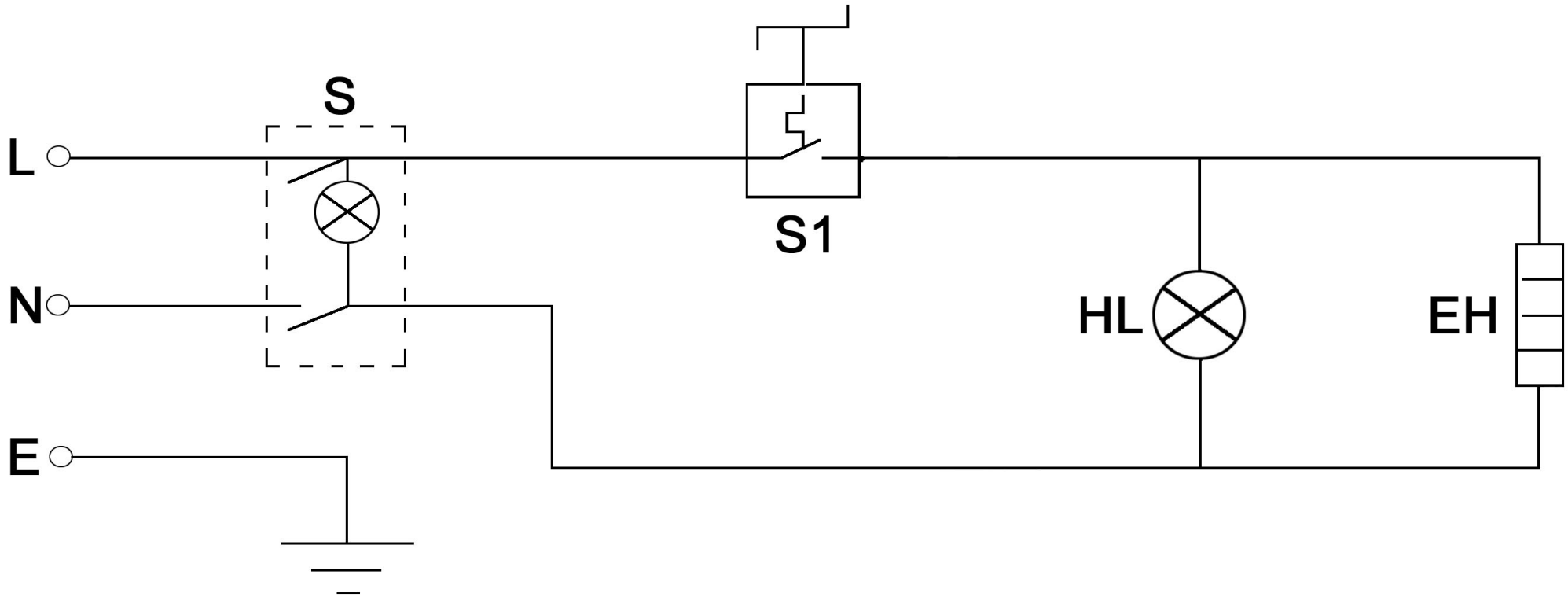

Bartscher	Warmhaltevitrine, 2 Ebenen Artikel-Nr.: A203.094	Schaltplan 05.04.2012	Seite 1/1